רשימת מתכננים

| תפקיד | שם | טלפון | נייד |
|---|---|---|---|
| אדריכלות | תפנית - תכנון ובינוי ערים | 02-5331507 | 052-2255792 |
| קונסטרוקציה | משה קזס | 09-7487307 | 052-2217784 |
| אדריכלות נוף | ורד סינגר | | 050-5723428 |
| מיזוג אויר | טוביה שוורץ | 03-6736929 | 050-5325203 |
| אינסטלציה | אמנון יושע | 074-7870000 | 054-3366676 |
| חשמל | ערן בלום | 02-6735062 | 050-5285358 |
| מיגון | מיכאל נייברגר | 03-6700199 | 052-2898581 |
| תנועה וחניה | כנרת דביר | 02-6529944 | 052-3507522 |
| קרקע | עדי לרר | 03-6496004 | 052-3330461 |
| הפרעות דינמיות | רמי שחר | 09-8658484 | 054-6720103 |
| נגישות | צביקה גור | 04-6532630 | 052-3650722 |
| בטיחות | רביד אורנן | 08-6880537 | 054-4588735 |
| מודד | דותן קופרמן | 03-5614421 | 050-5352776 |
| מעליות | שמחה לוסטיג | 03-5236633 | 054-4916644 |
| הידרולוגיה | אברהם מיכאלי | 03-9221445 | 03-9225277 |
| סביבה | תמי הירש | 03-5411455 | 054-7405570 |
| תקשורת | גבי זונדהימר | 09-8617077 | 052-2449416 |
| איטום | | | |
| אלומיניום | אבי קליינמן | 077-5255953 | 054-4525912 |
| ביטחון | ספי שניידר | 03-9229153 | 052-3797722 |
| תאורה | נעה לב | 03-5252975 | 054-4399936 |
| חומרים מסוכנים | נעמי סיני | 02-5330381 | 054-7861577 |
| אחסנה ופרוגרמה | עדי קורמן | 03-7396722 | 052-3797722 |
| סופרפוזיציה | | | |
| כמאי | | | |
| העתקות | קבוצת העתקות | 02-6255442 | 054-3153078 |
| ניהול | שמעון קורנפלד | 02-5331503 | 0505339116 |

שינויים

04.08.13 עדכון מיקום חדר מפוחים,משאבות,מפלסי חניון,חזית דרומית
פיתוח דרומי,מעלית ומדרגות פיתוח מזרחי .

התכנית הינה רכושו הבלעדי של המתכנן, וכל הזכויות שמורות.
ביצוע מותנה בקבלת היתר וכל האישורים הנדרשים מהרשויות.
על המבצע לבדוק התכנית ולהודיע למתכנן על כל ליקוי או אי התאמה
במידות - לפני תחילת העבודה

מזמין

**מינהל הדיור הממשלתי**

מתכנן

**תפנית - תכנון ובינוי ערים בע"מ**

**המכון הגיאולוגי**
**המנהל לחקר אדמה וים**

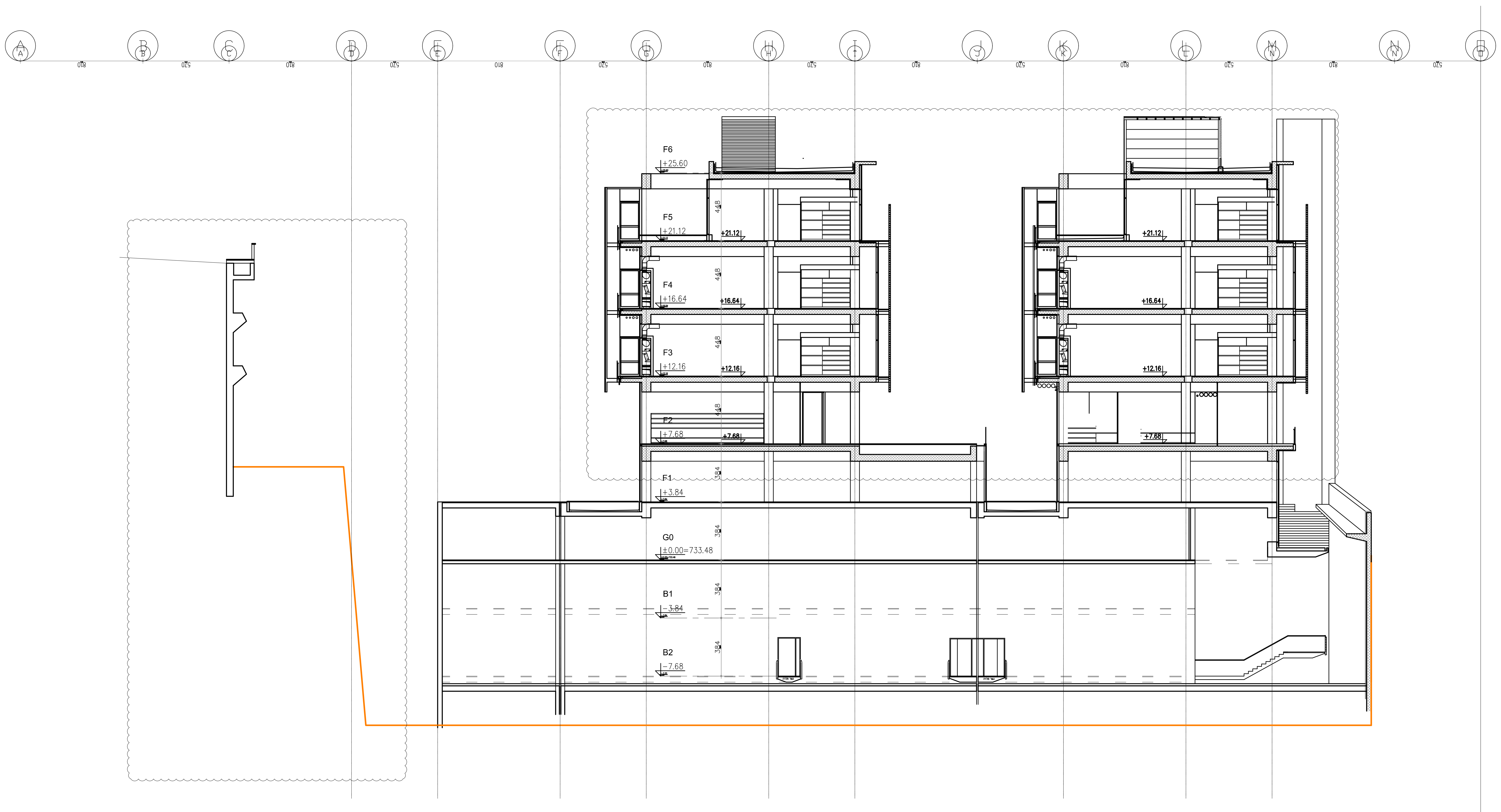
A
B
C
D
E
F
G
H
I
J
K
L
M
N
810
570
F6
+25.60
F5
+21.12
F4
+16.64
F3
+12.16
F2
+7.68
F1
+3.84
G0
±0.00=733.48
B1
-3.84
B2
-7.68
448
384

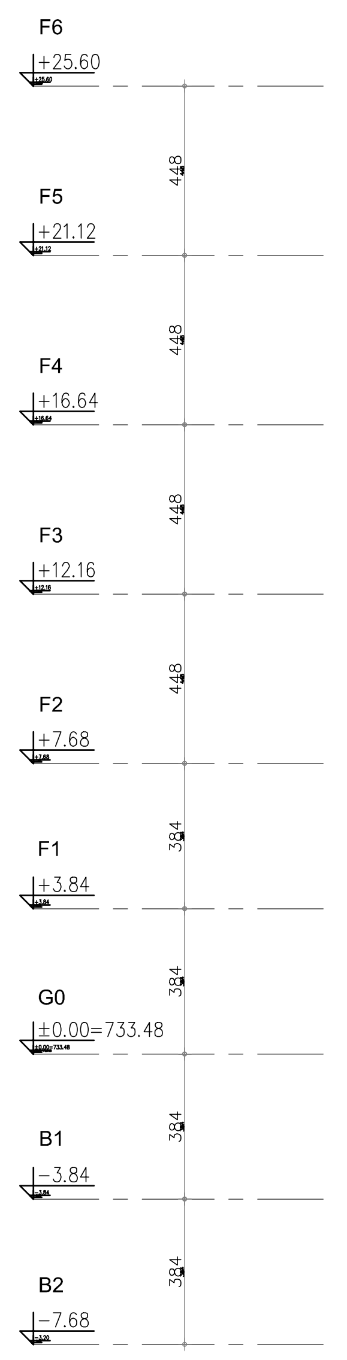
F6
+25.60
F5
+21.12
F4
+16.64
F3
+12.16
F2
+7.68
F1
+3.84
G0
±0.00=733.48
B1
-3.84
B2
-7.68
448
384

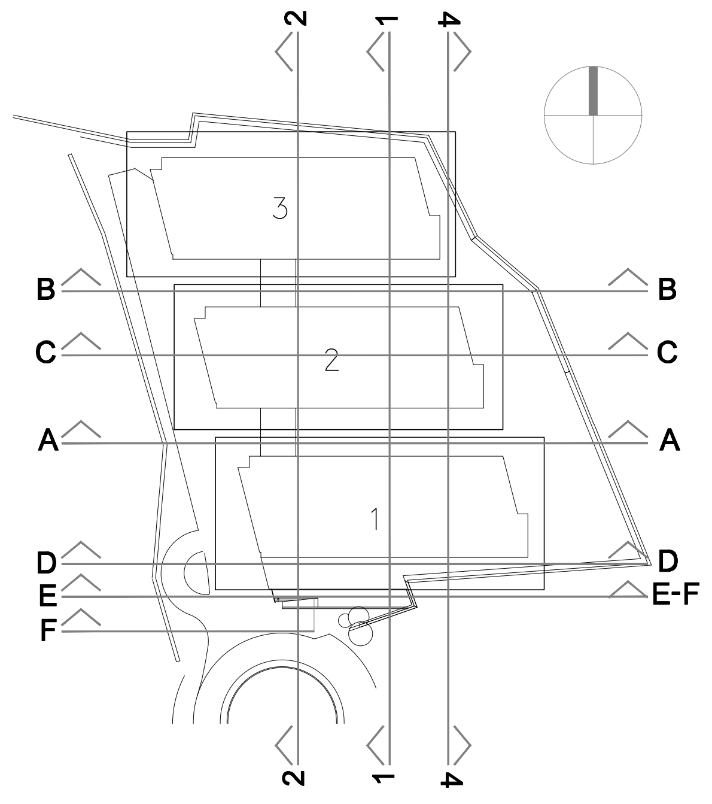
2
1
4
B
C
A
D
E
F
E-F
3
2
1

GEO-ARC-SC_4 חתך 4-4

לעיון ● למכרז ○ לביצוע ○

קנ"מ: 1:200

תאריך: 4.07.2013

שרטט:

מהדורה
02

מס גיליון
A-062